mectron
Robo Stocker®

ロボ・ストッカー® MSP-M3をはじめとするメクトロン製ストッカーにより、省スペース・簡単操作の自動運転システムが容易に構築できます。

MSP-M3コンベア付(Op.)

写真には、一部オプション部品が含まれています。

パレットチェンジタイプ

MSP-M3

省スペースパレチェン、ローダー付

MSP-M3C 台車タイプ

専用台車でパレット一括搬送

インデックスタイプ

MSI 円盤型

省スペース対応

MST テーブル型

多数ステージ対応

ストッカー　Robo Stocker® MSP-M3/MSI/MST

機械仕様　MACHINE SPECIFICATIONS

MSP-M3

仕様項目		MSP-M3
ローダー部	X 軸ストローク	880 mm
	早送り速度	48,000 mm/min
	推力	169.5 N
	駆動方式	ACサーボモータ
	Z 軸ストローク	180 mm
	早送り速度	19,200 mm/min
	推力	210 N
	駆動方式	ブレーキ付ACサーボモータ
	チャック	標準3爪エアチャック
	ローダーシフトストローク	135 mm
	駆動方式	エアシリンダ
ストッカー部	Y 軸ストローク	600 mm
	早送り速度	30,000 mm/min
	推力	340 N
	駆動方式	ACサーボモータ
	リフトアップストローク	670 mm
	送り速度	5,550(下降),9,750(上昇) mm/min
	推力	400 N
	駆動方式	エアシリンダ
コンテナ	標準コンテナ	岐阜プラスチック(BL-11)
	コンテナ外形寸法	485×380×85 mm
	コンテナ有効寸法	418×350×79 mm
	パレタイズ有効寸法	330×260 mm
	コンテナ積載高さ	8段645 mm
システム	コンテナ収納枚数	最大8枚(標準コンテナ)
	コンテナ収納質量	最大15kg(1コンテナ)
	最大ワーク寸法・質量	Φ 50, 60mm, 0.5kg
	ワーク搬出入時間	10 sec
	パレットチェンジ時間	27 sec
	ストッカー寸法	W1,650×D1,120×H1,920mm
	プログラム本数	5本(標準プログラム)
	電源容量	1.5 kVA
	供給エアー	0.4 ~ 0.6 MPa

※注　コンテナ種類及びサイズ等により仕様の変更が発生する場合があります。
オプション：　スライド式コンテナベース，反転装置，IN/OUT コンベア，台車

MSI/MST

項目	MSI	MST
ステーション数	10, 12, 16	16, 20, 24
ステーション交換時間	18 sec	18 sec
ワーク質量	15kg / 1ステーション	15kg / 1ステーション
ワーク積厚	280 mm	280 mm
ワーク外径ガイド	Φ24～Φ116*1	Φ24～Φ112*1
リフト速度	25 mm / sec	25 mm / sec
インデックス時間	3 sec	4.5 sec
電源	三相200V 50 / 60Hz	三相200V 50 / 60Hz
駆動方式	インデックスギアモータ	ブレーキモータ
制御方式	シーケンサ	シーケンサ
供給エアー	−	0.5MPa(本機より)
外形寸法	W800×D570×H950*1(MSI-10)	W1,700×D450×H1,240*1(MST-16)

＊1:ステーション数、ワーク等により寸法は異なります。

■ MSI-10

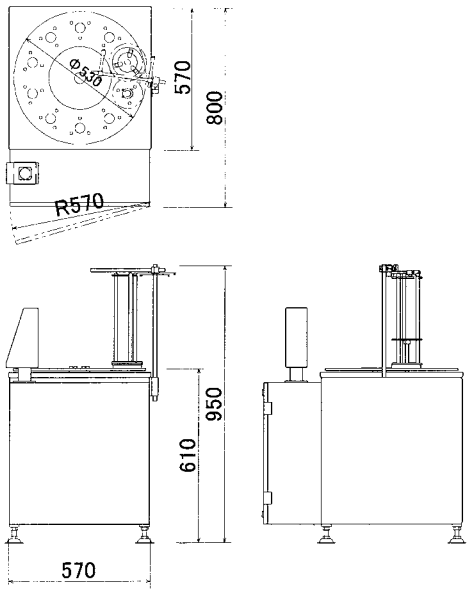

■ MSP-M3

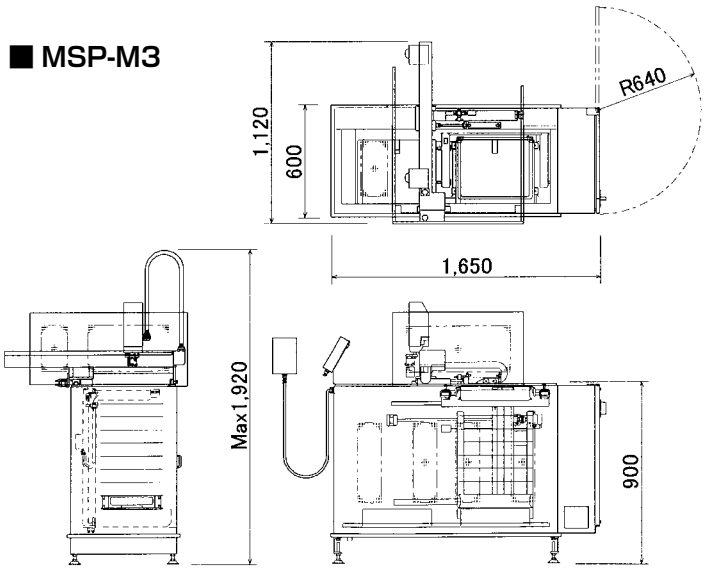

■ MST-16

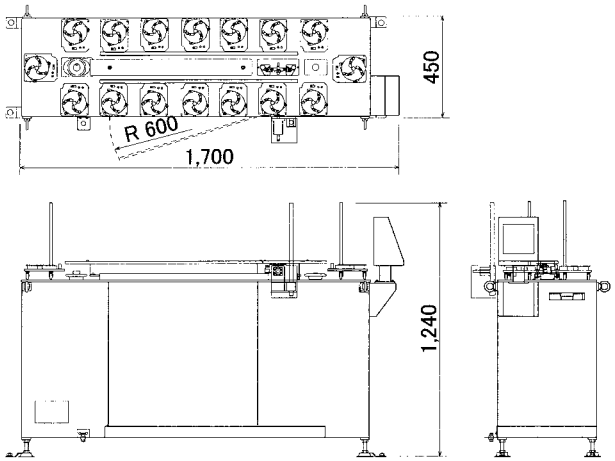

株式会社 メクトロン（製造・販売）　URL：http://mectron-inc.com　E-mail：mectron@mectron-inc.com

本 社・工 場 〒386-0503 長野県上田市下武石1240　TEL:0268-85-2345(代) FAX:0268-85-2347
東 京 事 務 所 〒336-0026 埼玉県さいたま市南区辻2-2-17　TEL:048-839-1141(代) FAX:048-839-1651
東 北 営 業 所 〒989-0248 宮城県白石市南町2-1-45　TEL:0224-29-3663　FAX:0224-29-3664
名古屋営業所 〒485-0016 愛知県小牧市間々原新田652-4　TEL:0568-73-0477　FAX:0568-73-0471
浜 松 営 業 所 〒433-8122 静岡県浜松市中区上島6-25-22 三国ビル1B TEL:053-488-7282　FAX:053-488-7283
大 阪 営 業 所 〒581-0811 大阪府八尾市新家町3-21-1　TEL:072-943-3182　FAX:072-943-3183
広州丸三自動機械貿易有限公司　廣州市荔湾区芳村大道西619-621号 豊順大厦(俊豪賓館)第9層1906室
TEL:86-20-8168-0871　FAX:86-20-8165-0330

MECTRON INC. HEAD OFFICE & FACTORY:
1240, Shimotakeshi, Ueda-shi, Nagano-ken, 386-0503, JAPAN　TEL : 0268-85-2345　FAX : 0268-85-2347
MECTRON INC. TOKYO OFFICE :
2-2-17, Tsuji, Minami-ku, Saitama-shi, Saitama-ken, 336-0026, JAPAN　TEL : 048-839-1141　FAX : 048-839-1651
MECTRON MARUSAN CO,LTD. :
Room1906, 9th Floor (JunHao Hotel) FengShun Building, No.619-621, FangCun Da Dao Xi, Li Wan District, GuangZhou, G.D. CHINA　TEL : 86-20-8168-0871　FAX : 86-20-8165-0330
MECTRON PHILIPPINES. INC :
Lot2 C, Antonio Luna Street, Lima Technology Center
Lipa city, Batangas, PHILIPPINES.　TEL : 63-43-455-8389